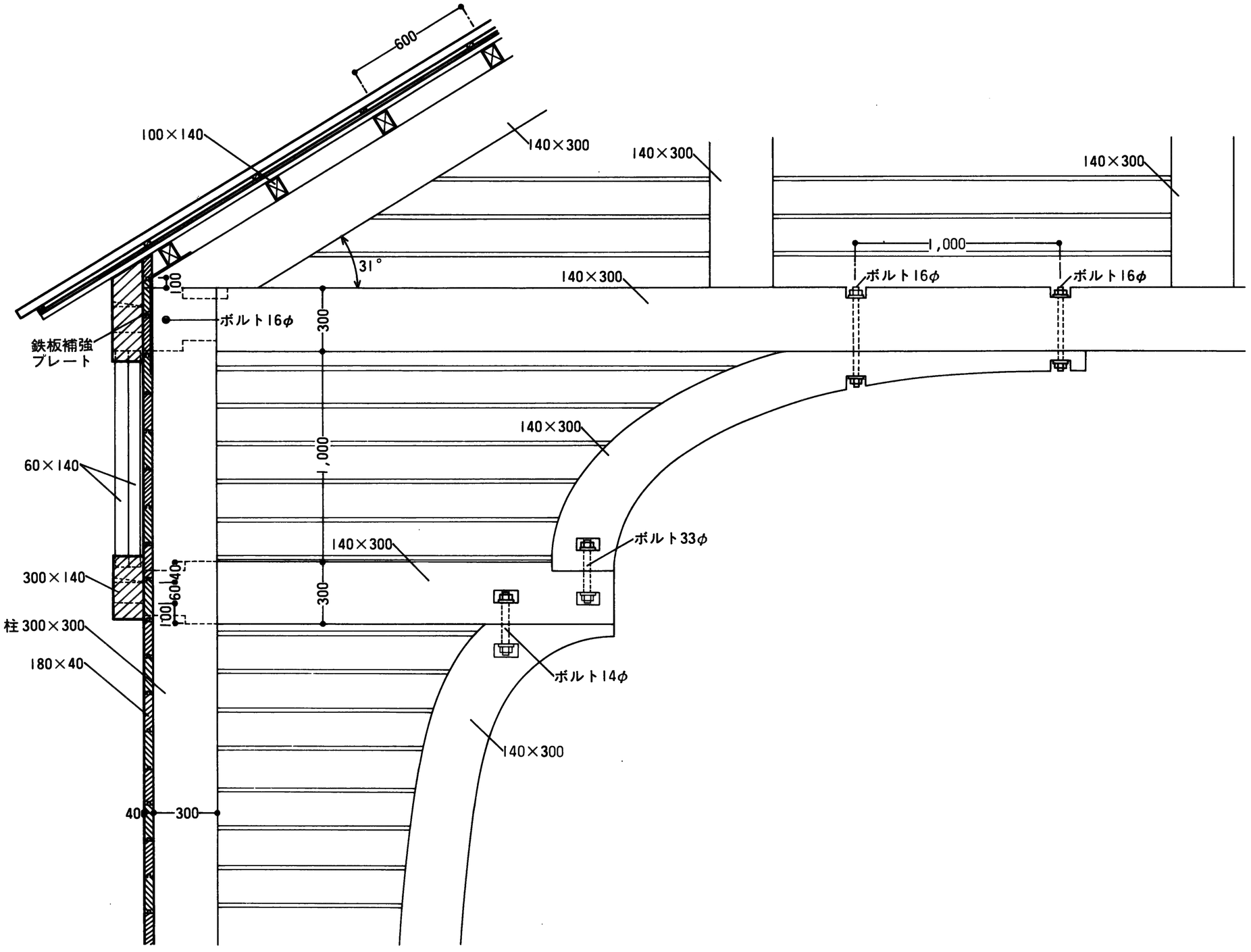
600
100×140
140×300
140×300
140×300
1,000
31°
140×300
ボルト16φ
ボルト16φ
100
ボルト16φ
300
鉄板補強
プレート
140×300
1,000
60×140
140×300
ボルト33φ
300×140
40
60
100
300
柱300×300
180×40
ボルト14φ
140×300
40
300

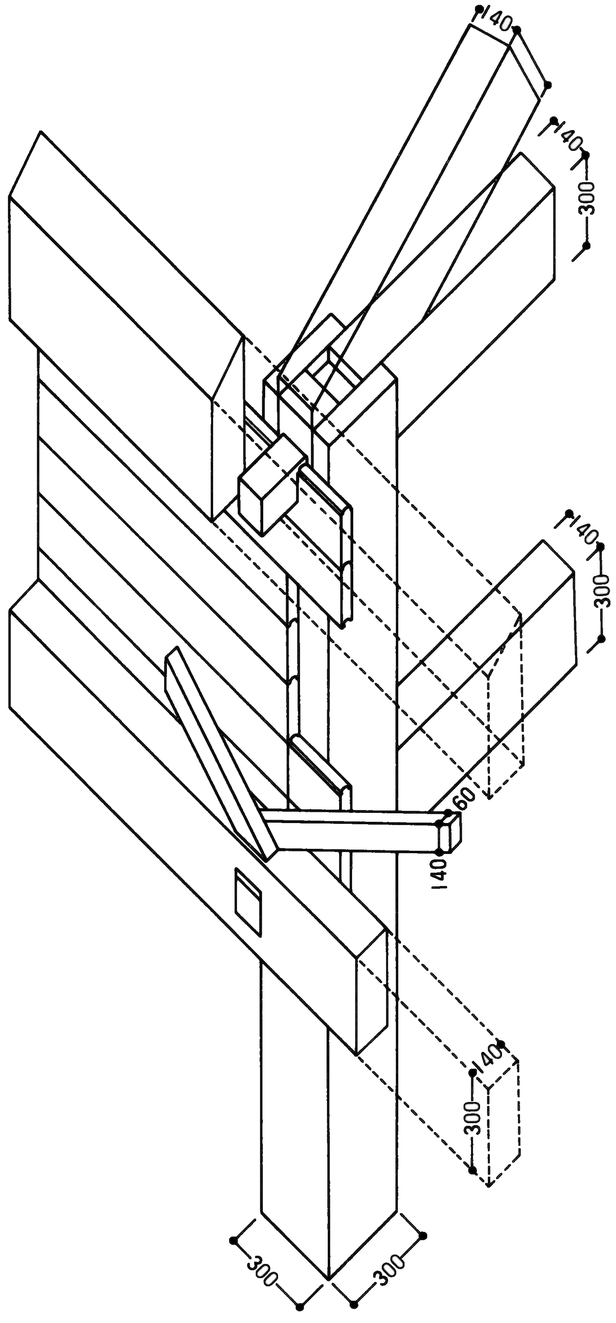
140
140
300
140
300
60
140
140
300
300
300